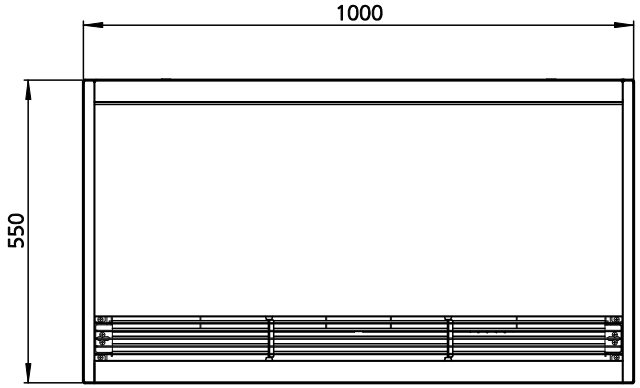

Ansicht von unten

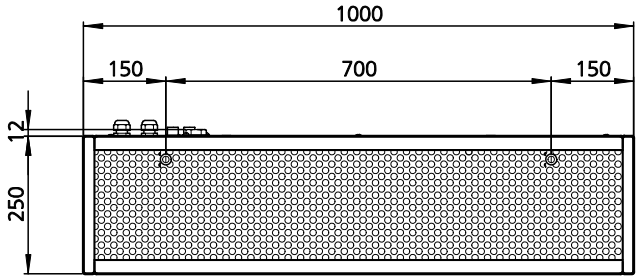

Ansicht Luftansaug

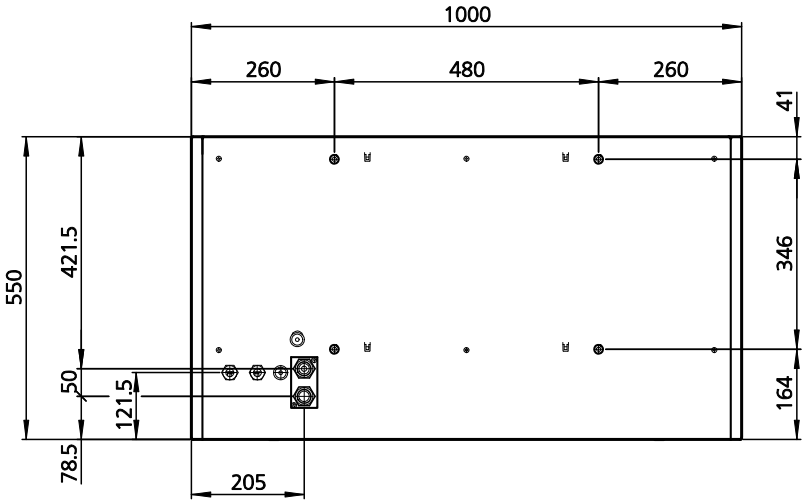

Ansicht von oben

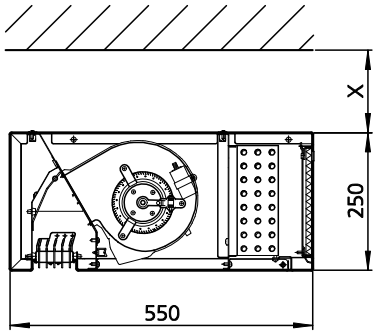

Schnitt UniLine 260

X = Abstand für Wasserseitigen Anschluss

je nach Rohrdurchführung

					Datum	Name	Format	Art-Gr.	Version	CAD-Nr.
				Erst.	27.09.16	dw	3	253	1	700469
				Änder.	29.09.16	dw				

KAMPMANN
49794 Lingen (Ems)
Tel. (0591) 7108-0 · Fax 7108-300
eMail: info@kampmann.de
Internet: www.kampmann.de

Türluftschleier

Uniline
BG 10

Angeb.-Nr.

Auftr.-Nr.

Index	Änderung	Datum	Name	Zul.Abw.	ISO 2768-m	Bereich	Konstruk	Maßstab 1:10	Blatt

COPYRIGHT RESERVED: Die Zeichnung enthält von uns entwickeltes, geschütztes Know-How, das nicht ohne unsere schriftliche Zustimmung Dritten, insbesondere Mitbewerbern, zugänglich gemacht werden darf. Zuwiderhandlungen verpflichten zu Schadenersatz.