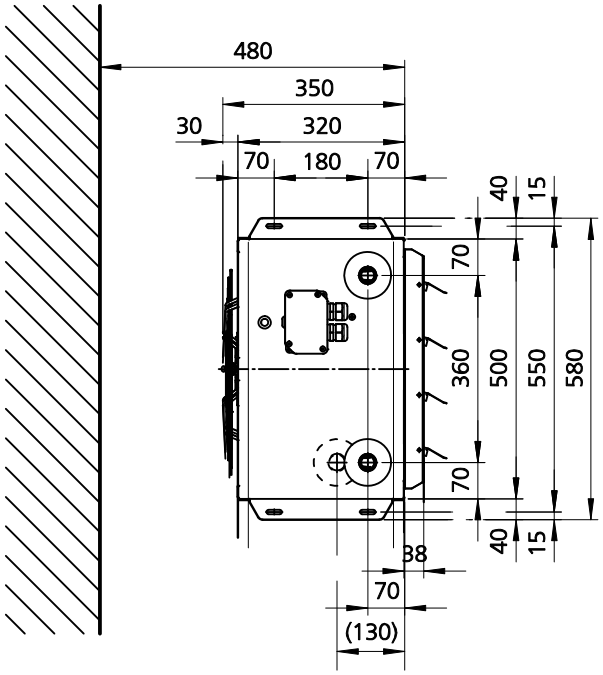

Wandmontage

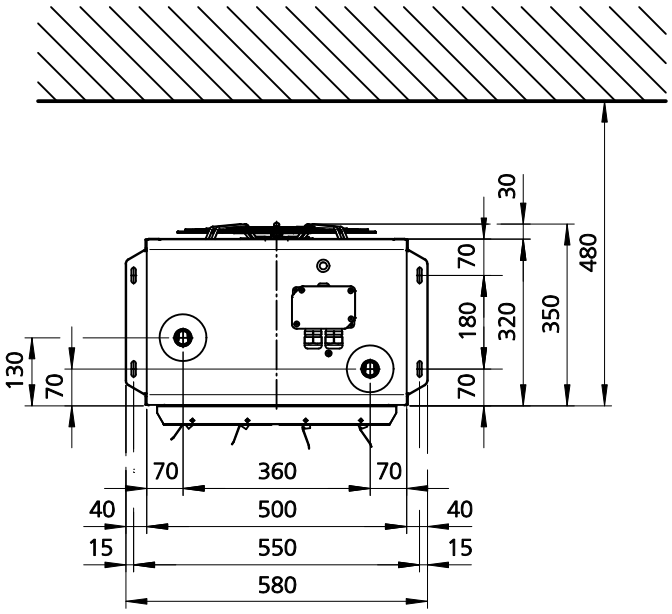

Deckenmontage

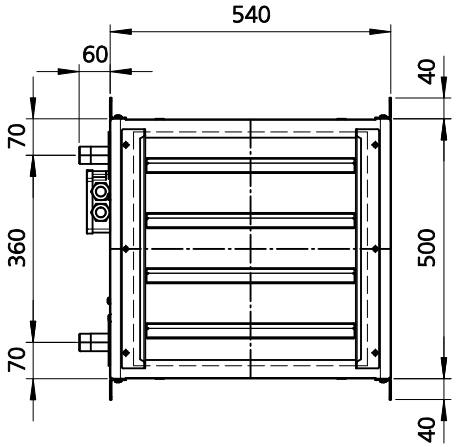

Vorderansicht

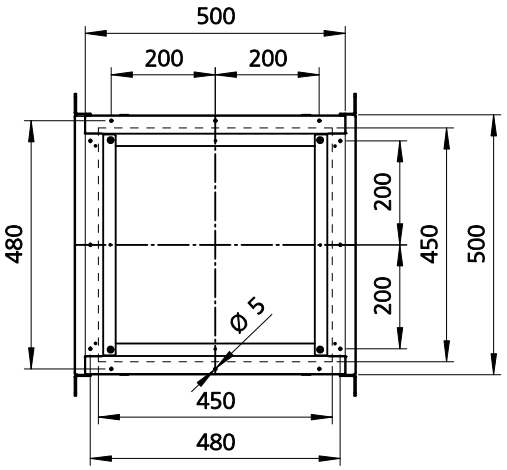

Anschlussbild

Gewindeanschluss 1"

	Datum	Name	Format	Art-Gr.	Version	CAD-Nr.
Bearb.	23.07.09	dw	4	153	1	447258
Freig.						

KAMPMANN
49794 Lingen (Ems)
Tel. (0591) 7108-0 · Fax 7108-300
eMail: info@kampmann.de
Internet: www.kampmann.de

Abmessungen
Lufterhitzer Top Typ 44

Ansichten

Angeb.-Nr.

Auftr.-Nr.

WT St vz.

Index	Änderung	Datum	Name	Zul.Abw.	ISO 2768-m	Bereich	Konstruk	Maßstab	1:18	Blatt

COPYRIGHT RESERVED: Die Zeichnung enthält von uns entwickeltes, geschütztes Know-How, das nicht ohne unsere schriftliche Zustimmung Dritten, insbesondere Mitbewerbern, zugänglich gemacht werden darf. Zuwiderhandlungen verpflichten zu Schadenersatz.